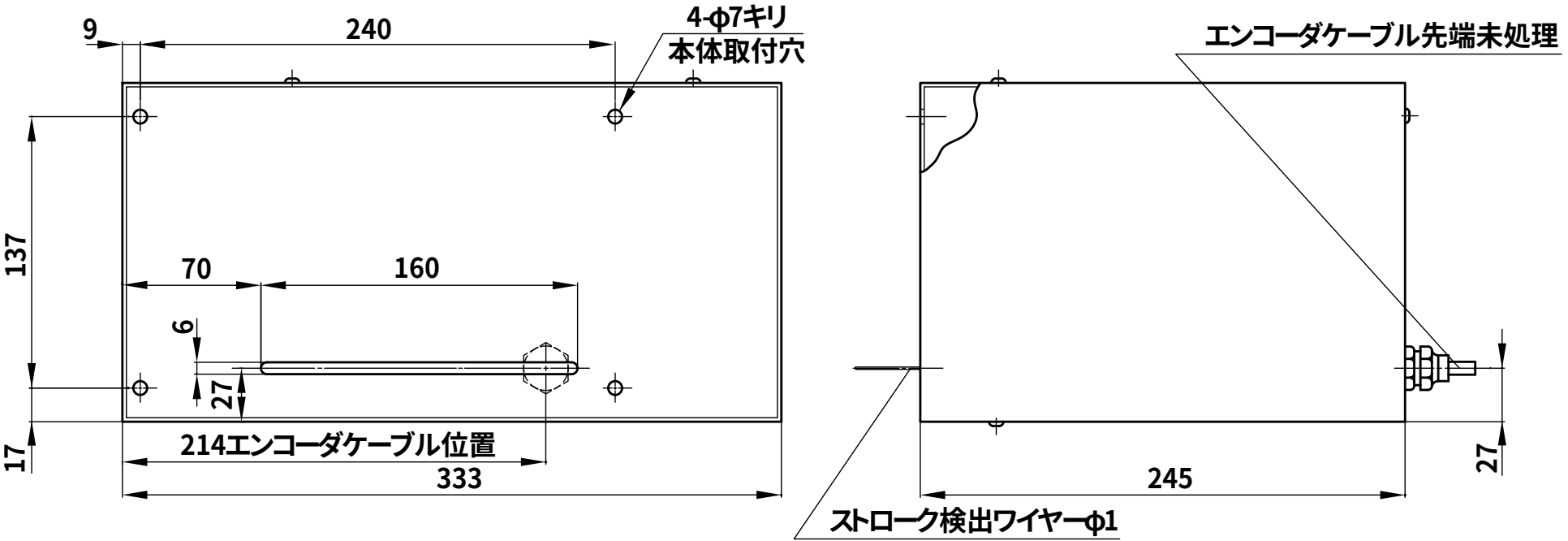
9
240
4-φ7キリ
本体取付穴
137
70
160
6
27
17
214エンコーダケーブル位置
333
エンコーダケーブル先端未処理
245
27
ストローク検出ワイヤーφ1